IT

NDB PROMO

1/10 – 18/12/2026



20+1

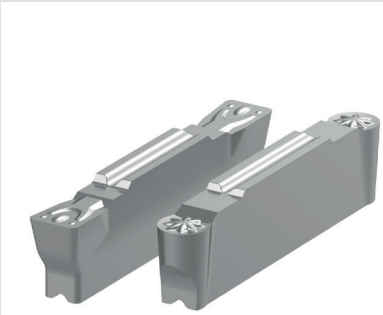

SORMA IT
INDEXABLE TOOLS - NIKKO

Acquista 20 inserti bitagliente NDB per scanalatura: ottieni un utensile a solo 1 €! Alte prestazioni e alta flessibilità assicurate.

SORMA
DIAMOND & CUTTING TOOLS

NDB

SORMA | IT
INDEXABLE TOOLS - NIKKO

20+1

- Con l'acquisto di 20 inserti otterrai l'utensile per scanalatura esterna a solo 1 €.
- Con l'acquisto di 20 inserti otterrai l'utensile per scanalatura interna a prezzo scontato dell'80%.
- È possibile ordinare più articoli dello stesso spessore rispettando il minimo d'ordine (MOQ) di 10 pezzi per articolo.

Perché scegliere il sistema NDB Sorma per scanalatura?

01

Utensili esterni:
- per ogni spessore dell'inserto, disponibili utensili diversi per permettere varie profondità della scanalatura (CDX)
- Quick-change: sede inserto autoposizionante, staffa fissata dalla vite, serraggio/sgancio anche con 1-2 giri della vite
- sistema di cambio rapido
- versione per fantina con rinforzo radiale

02

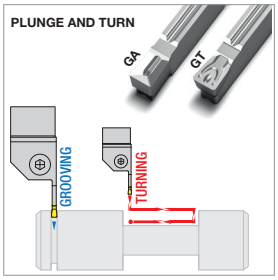

03

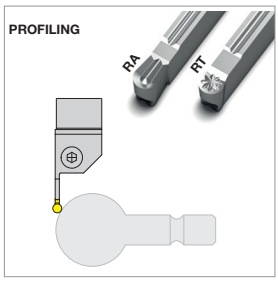

04

Utensili anti vibrazioni Vortex
- evacuazione trucioli ottimizzata
- speciale acciaio antivibrazione
- intera gamma con refrigerazione interna

NDB

SORMA | IT
INDEXABLE TOOLS - NIKKO

COME SELEZIONARE L'INSERTO PIÙ ADATTO:

P	M	K	GT stampato e rivestito, per scanalatura e tornitura bidirezionale.
		N	GA rettificato e lappato, per scanalatura e tornitura bidirezionale
P	M	K	RT stampato e rivestito, per scanalatura raggiata e profilatura
		N	RA rettificato e lappato, con raggio completo per scanalatura e profilatura



	1ª scelta	scelta universale
P	JC8025	JP5125
M	JP5125	
K	JC7010	
N	JU6015	

INSERTI E UTENSILI INCLUSI NELLA PROMOZIONE:

CW (spessore)	Codice	Inserto (MOQ 10 pz/art.)
2	NT602089	NDBD20R02G-GA JU6015
	NT601641	NDBD20R02M-GT JC7010
	NT601642	NDBD20R02M-GT JC8025
	NT601640	NDBD20R02M-GT JP5125
	NT602092	NDBD20R10G-RA JU6015
	NT601656	NDBD20R10M-RT JP5125

UTENSILI PER SCANALATURA ESTERNA

Codice	Descrizione
NT601668	NDB EL1212-2-CDX14 (rinforzato)
NT601670	NDB EL1616-2-CDX14 (rinforzato)
NT601672	NDB EL2020-2-CDX14
NT601654	NDB ER1212-2-CDX14 (rinforzato)
NT601669	NDB ER1616-2-CDX14 (rinforzato)
NT601671N	NDB ER2020-2-CDX14
NT909462	NDB ER2525-2-CDX20

BARENI

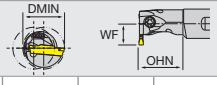

Codice	Descrizione	DMIN	WF	OHN
NT601885	NDB IL1620V-2-CDX04 (Ø16)	20	11.5	25
NT601886	NDB IL2025V-2-CDX06 (Ø20)	25	14.5	30
NT601892	NDB IR1620V-2-CDX04 (Ø16)	20	11.5	25
NT601893	NDB IR2025V-2-CDX06 (Ø20)	25	14.5	30

Acquista 20 inserti, ottieni l'utensile a 1 €

oppure

Acquista 20 inserti, sconto 80% sul bareno

NDB

SORMA | IT
INDEXABLE TOOLS - NIKKO

INSERTI E UTENSILI INCLUSI NELLA PROMOZIONE:

CW (spessore)	Codice	Inserto (MOQ 10 pz/art.)	UTENSILI PER SCANALATURA ESTERNA					
			Codice	Descrizione				
			NT601674	NDB EL1616-3-CDX10				
			NT601680	NDB EL1616-3-CDX20 (rinforzato)				
			NT601676	NDB EL2020-3-CDX10				
			NT601682	NDB EL2020-3-CDX20				
			NT601678	NDB EL2525-3-CDX10				
			NT601684	NDB EL2525-3-CDX20				
			NT601673	NDB ER1616-3-CDX10				
	NT602090	NDBD30R04G-GA JU6015	NT601679	NDB ER1616-3-CDX20 (rinforzato)				
	NT601644	NDBD30R04M-GT JC7010	NT601675	NDB ER2020-3-CDX10				
3	NT601645	NDBD30R04M-GT JC8025	NT601681	NDB ER2020-3-CDX20				
	NT601643	NDBD30R04M-GT JP5125	NT601677	NDB ER2525-3-CDX10				
	NT602093	NDBD30R15G-RA JU6015	NT601683N	NDB ER2525-3-CDX20				
	NT601657	NDBD30R15M-RT JP5125	BARENI 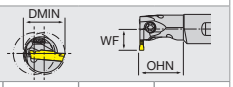					
			Codice	Descrizione	DMIN	WF	OHN	
			NT601887	NDB IL2025V-3-CDX06 (Ø20)	25	14.5	30	
			NT601888	NDB IL2532V-3-CDX08 (Ø25)	32	19.0	40	
			NT601890	NDB IL3240V-3-CDX10 (Ø32)	40	23.5	50	
			NT601894	NDB IR2025V-3-CDX06 (Ø20)	25	14.5	30	
			NT601895	NDB IR2532V-3-CDX08 (Ø25)	32	19.0	40	
			NT601897	NDB IR3240V-3-CDX10 (Ø32)	40	23.5	50	

Acquista 20 inserti, ottieni l'utensile a 1 €

oppure

Acquista 20 inserti, sconto 80% sul bareno

CW (spessore)	Codice	Inserto (MOQ 10 pz/art.)	UTENSILI PER SCANALATURA ESTERNA					
			Codice	Descrizione				
			NT601686	NDB EL2020-4-CDX10				
			NT601690	NDB EL2020-4-CDX25				
			NT601688	NDB EL2525-4-CDX10				
			NT601692	NDB EL2525-4-CDX25				
	NT602091	NDBD40R04G-GA JU6015	NT601685	NDB ER2020-4-CDX10				
	NT601647	NDBD40R04M-GT JC7010	NT601689	NDB ER2020-4-CDX25				
	NT601648	NDBD40R04M-GT JC8025	NT601687	NDB ER2525-4-CDX10				
4	NT602094	NDBD40R20G-RA JU6015	NT601691	NDB ER2525-4-CDX25				
	NT602086	NDBD40R20M-RT JC7010	BARENI 					
	NT601658	NDBD40R20M-RT JP5125						
	NT601646N	NDBD40R04M-GT JP5125	Codice	Descrizione	DMIN	WF	OHN	
			NT601889	NDB IL2532V-4-CDX08 (Ø25)	32	19.0	40	
			NT601891	NDB IL3240V-4-CDX10 (Ø32)	40	23.5	50	
			NT601896	NDB IR2532V-4-CDX08 (Ø25)	32	19.0	40	
			NT601898	NDB IR3240V-4-CDX10 (Ø32)	40	23.5	50	

Acquista 20 inserti, ottieni l'utensile a 1 €

oppure

Acquista 20 inserti, sconto 80% sul bareno

NDB

SORMA | IT
INDEXABLE TOOLS - NIKKO

INSERTI E UTENSILI INCLUSI NELLA PROMOZIONE:

CW (spessore)	Codice	Inserto (MOQ 10 pz/art.)	UTENSILI PER SCANALATURA ESTERNA		
			Codice	Descrizione	
5	NT601650	NDBD50R04M-GT JC7010	NT601694	NDB EL2525-5-CDX10	Acquista 20 inserti, ottieni l'utensile a 1 €
	NT601651	NDBD50R04M-GT JC8025	NT601696	NDB EL2525-5-CDX25	
	NT601649	NDBD50R04M-GT JP5125	NT601693	NDB ER2525-5-CDX10	
	NT602087	NDBD50R25M-RT JC7010	NT601695	NDB ER2525-5-CDX25	
	NT601659	NDBD50R25M-RT JP5125			

CW (spessore)	Codice	Inserto (MOQ 10 pz/art.)	UTENSILI PER SCANALATURA ESTERNA		
			Codice	Descrizione	
6	NT606334	NDBD60R04M-GT JP5125	NT601698	NDB EL2525-6-CDX15	Acquista 20 inserti, ottieni l'utensile a 1 €
	NT601653	NDBD60R08M-GT JC8025	NT601700	NDB EL2525-6-CDX30	
	NT601652	NDBD60R08M-GT JP5125	NT601697	NDB ER2525-6-CDX15	
	NT602088	NDBD60R30M-RT JC7010	NT601699	NDB ER2525-6-CDX30	
	NT601660	NDBD60R30M-RT JP5125			
	NT601589	NDBD60R08M-GT JC7010			

CW (spessore)	Codice	Inserto (MOQ 10 pz/art.)	UTENSILI PER SCANALATURA ESTERNA		
			Codice	Descrizione	
8	NT601590	NDBD80R08M-GT JC7010	NT601702	NDB EL2525-8-CDX15	Acquista 20 inserti, ottieni l'utensile a 1 €
	NT601655	NDBD80R08M-GT JC8025	NT601704	NDB EL2525-8-CDX30	
	NT601661	NDBD80R40M-RT JP5125	NT601701	NDB ER2525-8-CDX15	
			NT601703	NDB ER2525-8-CDX30	

CONDIZIONI E TERMINI COMMERCIALI Offerta valida dal 1.10 al 18.12.2026. Promozione non cumulabile con altre offerte speciali. Non verranno accettati ordini a programma. Non verranno accettate modifiche agli ordini come cancellazioni, cambi e resi. Salvo errori ed eventuali modifiche.

NDB

SORMA | IT
INDEXABLE TOOLS - NIKKO

ISO 513	MATERIAL	HARDNESS HB	JC8025 min	JC8025 start	JC8025 max	JP5125 min	JP5125 start	JP5125 max
P1 - P2	Free cutting steel and low carbon (ex. 1.0715/9 smn 28/avp, 1.0503/c45)	≤ 200	170	**250**	330	100	**140**	180
			160	**225**	290	80	**120**	160
			140	**195**	250	70	**100**	130
P3 - P4	Medium and high alloy steel (ex. 1.7225/42 CrMo 4, 1.3505/100 Cr 6)	200 ÷ 300	150	**220**	290	80	**120**	160
			140	**205**	270	70	**100**	120
			130	**190**	250	60	**80**	100
P5 - P6	High tensile strength and tool steel (ex. 1.2344/X 40 CrMoV 5 1/ORVAR, Hardox400®)	300 ÷ 400	140	**205**	270	70	**100**	130
			130	**190**	250	60	**90**	120
			120	**170**	220	60	**80**	100

ISO 513	MATERIAL	HARDNESS HB	JP5125 min	JP5125 start	JP5125 max
P7	Ferritic and martensitic stainless steel (ex. 1.4021/X 20 Cr 13/AISI420)	≤ 200	100	**140**	180
			80	**120**	160
			70	**100**	130
P8	Precipitation hardening stainless steel (ex. 1.4548/X 5 CrNiCuNb 17 4/17-4-PH)	≤ 450	60	**80**	100
			50	**70**	90
			50	**60**	70
M1	Austenitic stainless steel (ex. 1.4305/X 10 CrNiS 18 9/AISI303)	> 200	60	**100**	140
			50	**90**	130
			50	**80**	110
M2 - M3	Austenitic and Duplex stainless steel (ex. 1.4401/X 5 CrNiMo 17 12 2/AISI316)		60	**90**	120
			60	**80**	100
			50	**70**	90

ISO 513	MATERIAL	HARDNESS HB	JC7010 min	JC7010 start	JC7010 max	JP5125 min	JP5125 start	JP5125 max
K1	Grey cast iron (ex. 0.6025/GG 25/EN-GJL-250)	150 ÷ 250	180	**280**	380	100	**140**	180
			150	**225**	300	80	**115**	150
			130	**195**	260	60	**90**	120
K2	Nodular cast iron (ex. 0.7050/GGG 50/EN-GJS-500-7)	150 ÷ 350	150	**200**	250	80	**120**	160
			130	**175**	220	70	**95**	120
			120	**160**	200	60	**80**	100
K3 - K4	Austenitic and ADI cast iron (ex. 0.6660/GGL-NiCr 20 2/Ni-Resist 2, GJS-1000-5/ADI1000)	250 ÷ 500	140	**190**	240	70	**105**	140
			120	**165**	210	60	**90**	120
			110	**155**	200	50	**75**	100

ISO 513	MATERIAL	HARDNESS HB	JU6015 min	JU6015 start	JU6015 max
N1	Aluminium alloys ≤ Si 12% (ex. 3.4365/AlZn5.5MgCu/ERGAL)		400	**700**	1000
			300	**500**	700
			200	**400**	600
N2	Aluminium alloys Si > 12% (ex. 3.2382/G-AlSi12)		200	**300**	400
			200	**250**	300
			100	**150**	200

	DESIGNATION	Grooving			Turning and Profiling					
		FEED RATE			DEPTH OF CUT			FEED RATE		
		fn (mm/rev)			ap (mm)			fn (mm/rev)		
		min	start	max	min	start	max	min	start	max
STRAIGHT EDGE	NDBD20R02o-Go	0.06	**0.08**	0.10	0.30	**0.90**	1.50	0.10	**0.13**	0.16
	NDBD30R04o-Go	0.07	**0.10**	0.13	0.40	**1.20**	2.00	0.16	**0.18**	0.20
	NDBD40R04o-Go	0.10	**0.12**	0.14	0.50	**1.50**	2.50	0.18	**0.21**	0.24
	NDBD50R04o-Go	0.11	**0.15**	0.19	0.60	**1.80**	3.00	0.20	**0.25**	0.30
	NDBD60R08o-Go	0.13	**0.19**	0.25	0.70	**2.10**	3.50	0.24	**0.33**	0.42
	NDBD80R08o-Go	0.18	**0.26**	0.34	0.80	**2.65**	4.50	0.32	**0.44**	0.56
FULL RADIUS	NDBD20R10o-Ro	0.06	**0.09**	0.12	0.00	**0.50**	1.00	0.14	**0.18**	0.22
	NDBD30R15o-Ro	0.08	**0.11**	0.14	0.00	**0.75**	1.50	0.18	**0.23**	0.28
	NDBD40R20o-Ro	0.10	**0.13**	0.16	0.00	**1.00**	2.00	0.20	**0.27**	0.34
	NDBD50R25o-Ro	0.12	**0.16**	0.20	0.00	**1.25**	2.50	0.24	**0.33**	0.42
	NDBD60R30o-Ro	0.13	**0.19**	0.25	0.00	**1.50**	3.00	0.24	**0.37**	0.50
	NDBD80R40o-Ro	0.18	**0.26**	0.34	0.00	**2.00**	4.00	0.32	**0.49**	0.66

Sorma S.p.A. Socio Unico / Via Don F. Tosatto, 8 / 30174 Mestre - Venezia
+39 041.959179 / info@sorma.net
www.sorma.net

$NKACT26NDB-I